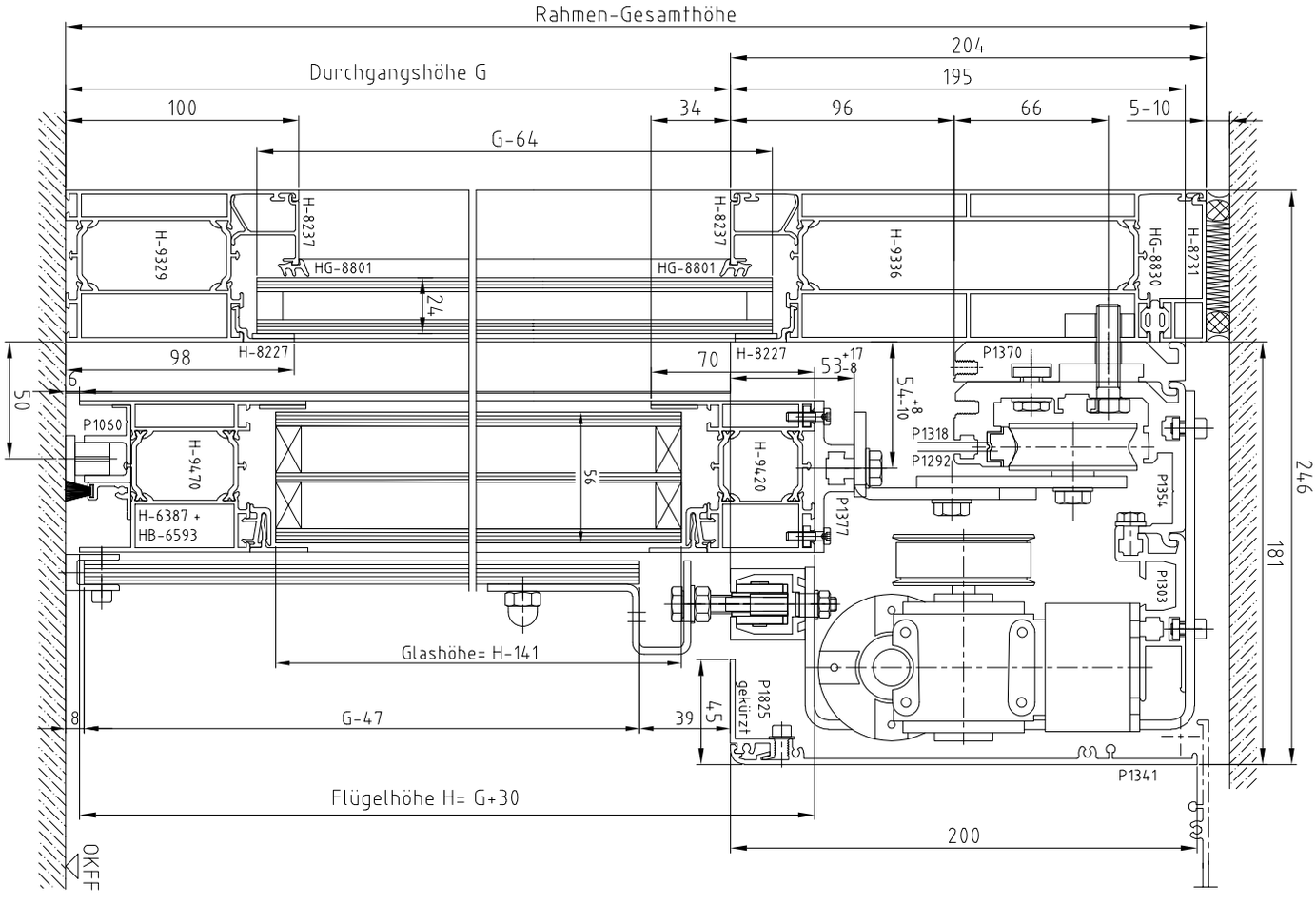

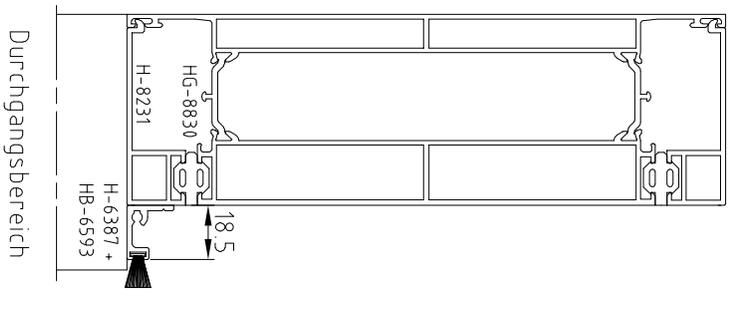

ANr.:

Kunde:

Kom.:

ADM:

record

Bearb. 08.02.21 DH

Gepr. Index A

Dateiname

Maßstab

Farbe

DSTA 20 / 20 RED Vertikalschnitt,

Herval 165, Türflügel 3 Fach Verglasung, Seitenteile, Kämpfer 214mm, Schutzflügel schiebbar

120-999000254

Blatt -

Bl

TECHNISCHE ÄNDERUNGEN VORBEHALTEN!